Техническа спецификация

BBS-скоба 2056 U за кабелен сноп, единична, с метална притискаща пластина, FT
Каталожен номер: 1158015

Подходяща за всички C-образни профилни шини с ширина на шлица 18 mm и 22 mm.

U 18 22 E30 E90

St Стомана

FT Горещо поцинковане чрез потапяне

Основни данни

Каталожен номер	1158015
Наименование 1	BBS-скоба
Наименование 2	с метална притискаща пластина
Производител	OBO
Размери	12-16mm
Материал	Стомана
Повърхност	Горещо поцинковане чрез потапяне
Стандарт за повърхност	DIN EN ISO 1461
Най-малка продажна единица	100
Количествена единица	брой
Тегло	3,52 кг
Единица тегло	kg/100 чифт
CO отпечатък (GWP) от люлка до портата	0,0657 кг COe / 1 брой

Техническа спецификация

BBS-скоба 2056 U за кабелен сноп, единична, с метална притискаща пластина, FT
Каталожен номер: 1158015

Размери

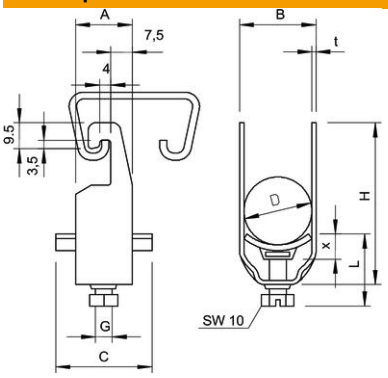

Размер A	20 mm
Размер B	20 mm
Размер C	34 mm
Размер G (mm)	M6
Размер H	46 mm
Размер L	34 mm
Размер t	1,5 mm
Размер x	5 mm

Технически данни

Брой кабели/тръби	1
за диаметър на тръба макс.	16 mm
за диаметър на тръба мин.	16 mm
за шина с ширина на шлица (с интервал) макс.	22 mm
за шина с ширина на шлица (с интервал) мин.	18 mm
без халогени	не
Макс. въртящ момент на затягане	3 Nm
С пластмасова планка	не
С метална притискаща пластина	да
Вид монтаж	Профилна шина
Устойчиво на удар	не
Обхват на захващане D макс.	16 mm
Обхват на захващане D мин.	12 mm
Повърхност	горещо поцинковане
Материал	Стомана
С насрещна пластина	не
Материал на пластината	Стомана