Техническа спецификация

Дистанцираща скоба 732, с резба M6, FT

Каталожен номер: 1362378

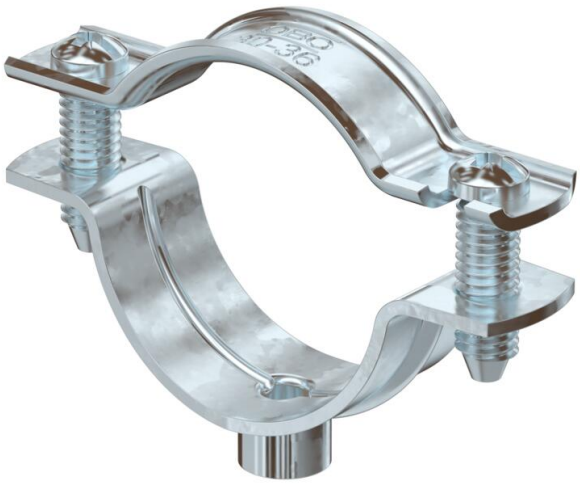

Дистанциращи скоби за монтаж на тръби и кабели към стена, таван и под. Със самоосигуряваща се горна част. Закрепване чрез приставка с вътрешна резба. Над размер на скобата 20 изпълнение G и FT са подходящи за монтаж с уред за пирони или уред за завинтване на болтове.

Одобрени за трасета със съхранение на функционалността съгл. DIN 4102 Част 12, клас E30 до E90

E30 E60 E90

St Стомана

FT Горещо поцинковане чрез потапяне

Основни данни

Каталожен номер	1362378
Наименование 1	Дистанцираща скоба
Наименование 2	с резба M6
Производител	OBO
Размери	30-36mm
Материал	Стомана
Повърхност	Горещо поцинковане чрез потапяне
Стандарт за повърхност	DIN EN ISO 1461
Най-малка продажна единица	20
Количествена единица	брой
Тегло	3,84 кг
Единица тегло	kg/100 чифт
CO отпечатък (GWP) от люлка до портата	0,0977 кг COe / 1 брой

Техническа спецификация

Дистанцираща скоба 732, с резба M6, FT

Каталожен номер: 1362378

Размери

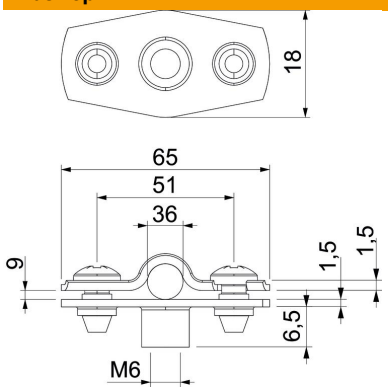

Размер A	65 mm
Размер B	51 mm
Размер b	18 mm
Размер D	36 mm
Размер d макс.	36 mm
Размер d мин.	30 mm
Размер H1	6,5 mm
Размер t1 (mm)	1,5
Размер t2 (mm)	1,5
Размер x	9 mm

Технически данни

Разстояние до стената	да
Брой кабели/тръби	1
Изпълнение	затворено
Вид закрепване	С резба
за диаметър	30 - 36
За противопожарно приложение	да
без халогени	да
Пластмасова обшивка	не
дебелина на материала	1,5 mm
Обхват на захващане D макс.	36 mm
Обхват на захващане D мин.	30 mm
UV-устойчив	да