Техническа спецификация

Дистанцираща скоба 733 ALU

Каталожен номер: 1362804

Дистанцираща скоба за монтаж на тръби и кабели към стени, таван и под. Със самоосигуряваща се горна част. Закрепване чрез надлъжен отвор. От размер на скобата 20 са подходящи за монтаж с уред за пирони или уред за завинтване на болтове.

Одобрени за инсталации за съхранение на функционалността съгл. DIN 4102 част 12, Клас E30 до E90 (с изключение на алуминий).

Alu Алуминий

Основни данни

Каталожен номер	1362804
Тип	ASL 733 10 ALU
Наименование 1	Дистанцираща скоба
Наименование 2	с продълговат отвор
Производител	OBO
Размери	8-10mm
Материал	Алуминий
Най-малка продажна единица	25
Количествена единица	брой
Тегло	0,917 кг
Единица тегло	kg/100 чифт
CO2 отпечатък (GWP) от люлка до портата	0,1355 кг COe / 1 брой

Техническа спецификация

Дистанцираща скоба 733 ALU

Каталожен номер: 1362804

Размери

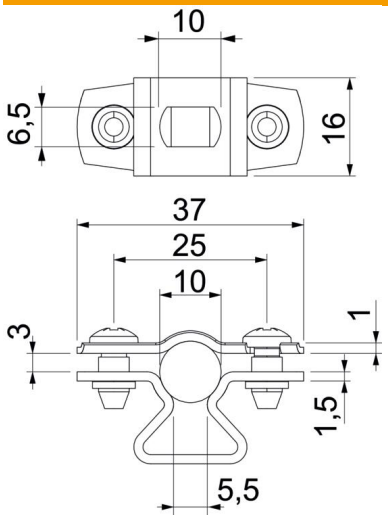

Размер A	37 mm
Размер B	25 mm
Размер b	16 mm
Размер D	10 mm
Размер d макс.	10 mm
Размер d мин.	8 mm
Размер L	10 mm
Размер s	5,5 mm
Размер t1 (mm)	1
Размер t2 (mm)	1,5
Размер x	3 mm

Технически данни

Разстояние до стената	да
Брой кабели/тръби	1
Изпълнение	затворено
Вид закрепване	С болт през отвор
за диаметър	8 - 10
без халогени	да
Пластмасова обшивка	не
дебелина на материала	1,5 mm
Обхват на захващане D макс.	10 mm
Обхват на захващане D мин.	8 mm
UV-устойчив	да