Техническа спецификация

Хоризонтална конзола за стена и носач AW 15 2L, с два монтажни отвора, FT
Каталожен номер: 6420918

Хоризонтална конзола за стена и за носач със заварена планка и два отвора за закрепване.
С възможност за двойни закрепвания към леки разделителни стени и тънка зидария.

AW US3 US5 US7

St Стомана

FT Горещо поцинковане чрез потапяне

Основни данни

Каталожен номер	6420918
Наименование 1	Хоризонтална конзола
Наименование 2	с 2 монтажни отвора
Производител	OBO
Размери	B310mm
Цвят	цвят цинк
Материал	Стомана
Повърхност	Горещо поцинковане чрез потапяне
Стандарт за повърхност	DIN EN ISO 1461
Най-малка продажна единица	1
Количествена единица	брой
Тегло	42 кг
Единица тегло	kg/100 чифт
CO отпечатък (GWP) от люлка до портата	1,091 кг COe / 1 брой

Техническа спецификация

Хоризонтална конзола за стена и носач AW 15 2L, с два монтажни отвора, FT
Каталожен номер: 6420918

Размери

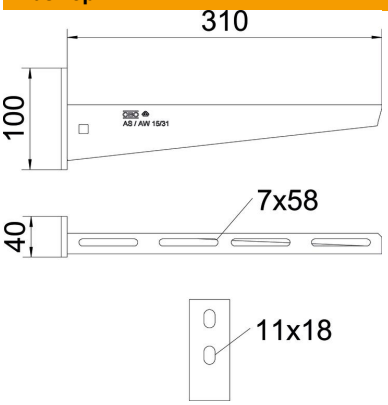

Дължина	40 mm
Ширина	310 mm
Ширина	12 инч
Височина	100 mm
Височина	2,52 инч
Размер A	40 mm
Размер B	310 mm
Размер H	100 mm

Технически данни

Изпълнение	Хоризонтални конзоли
F в kN	1,5 kN
Съхраняване на функционалността	не
Диаметър на отвора	11 mm
Неръждаема стомана, байцвана	не
Ъгъл/диапазон макс.	90 mm
Ъгъл/диапазон мин.	90 mm

Натоварвания

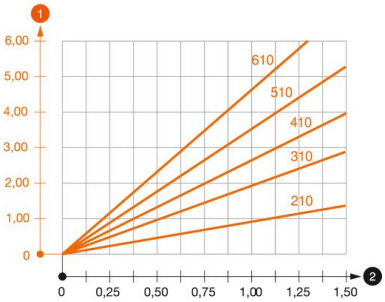

Диаграма на натоварване конзола тип AW 15

1 Bending of the bracket tip at permitted bracket load

2 Permitted bracket load in kN without man load

— Load curve with bracket lengths in mm

Данни за натоварване на хоризонтална конзола AW 15

Стенно закрепване								
	Максимално натоварване [kN]							
	Ширина на конзолата [mm]							
Дюбел тип	110	160	210	310	410	510	560	610
BZ-U 8 – 10-21/75	1,1	0,9	0,8	0,65	0,55	0,5	0,45	0,45
BZ-U 10-10-30/90	1,5	1,5	1,4	1,1	0,95	0,85	0,8	0,8

Die angegebenen Werte basieren auf gerissenem Beton der Festigkeitsklasse C20/25. Die Einbaubedingungen der ETA-Zulassung (Dübel) sind zu beachten!