Техническа спецификация

Телена скара GR-Magic® 35 V4A

Каталожен номер: 6000086

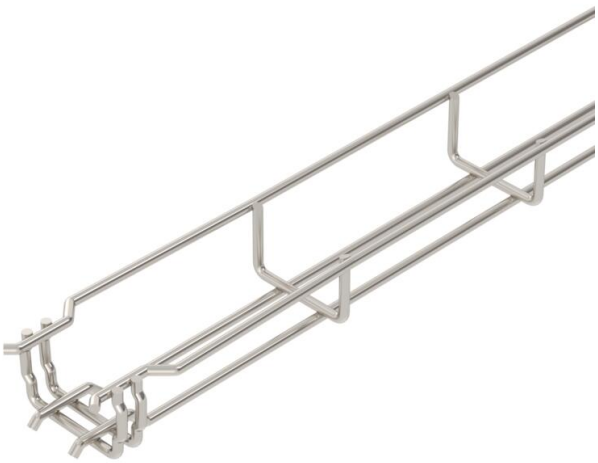

Телена скара с оформен съединител с височина на страните 35 mm.

Не са необходими допълнителни свързващи елементи, скарите просто се поставят една в друга. Размерът на отворите е 50 x 100 мм (с изключение на GRM 55/50 = 20 x 100 мм).
Магнитно затихване чрез екраниране без капак 15 dB, с капак 25 dB.

A4 Неръждаема стомана 1.4401

2B без покритие, за допълнителна обработка

Основни данни

Каталожен номер	6000086
Тип	GRM 35 50 A4
Наименование 1	Телена кабелна скара GRM
Производител	OBO
Размери	35x50x3000
Цвят	неръждаема стомана
Материал	Неръждаема стомана 1.4401
Повърхност Стандарт за повърхност	без покритие, за допълнителна обработка
Най-малка продажна единица	3
Количествена единица	Метър
Тегло	45 кг
Единица тегло	kg/100 бр.
CO отпечатък (GWP) от люлка до портата	2,3129 кг COe / 1 Метър

Техническа спецификация

Телена скара GR-Magic® 35 V4A

Каталожен номер: 6000086

Размери

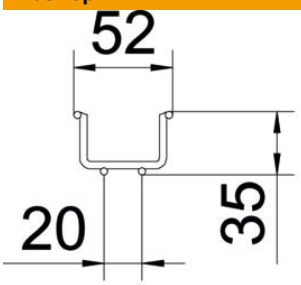

Дължина	3 000 mm
Ширина	50 mm
Ширина	1,97 инч
Височина	35 mm
Височина	1,38 инч
Размер B	52 mm

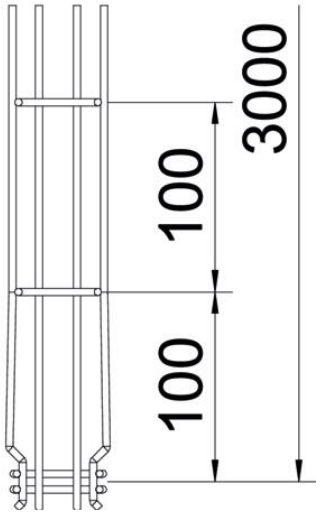

Технически данни

Изпълнение съединител	интегрирани съединители
Вид закрепване монтажна система	под Таван Стена
Съхраняване на функционалността	не
Интегрирана разделителна стена	Не
Полезно сечение	9,4 cm²
Полезно сечение	1750 mm²
Вид профил	U-образна форма
Неръждаема стомана, байцвана	да
Безболтов съединител	да
Едрогабаритно изпълнение	не
Тип тест на натоварване по IEC 61537	Тип II
Вид на съединителя система за носене на кабели	Закрепване с щракване

Техническа спецификация

Телена скара GR-Magic® 35 V4A

Каталожен номер: 6000086

Натоварвания

използваеми разстояния между опорите мин.	1 метър
използваеми разстояния между опорите макс.	2 метър
Отстояние 1,0 м	0,25 kN/м
Отстояние 1,5 м	0,11 kN/м
Отстояние 2,0 м	0,1 kN/м

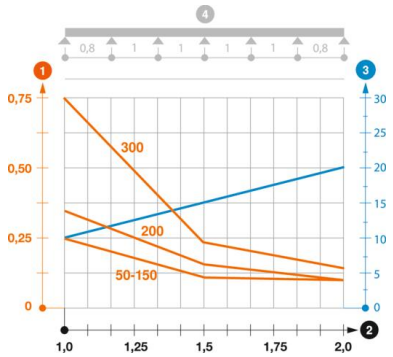

Диаграма на натоварване за телена скара GR-Magic тип GRM 35

1. Permitted cable tray/ladder load in kN/m without man load
2. Support width in m
3. Rail bend in mm at permitted kN/m
4. Load scheme during testing

— Load curve with cable tray/ladder width in mm

— Strut bend curve according to support width