Техническа спецификация

Телена скара GR-Magic® 55 V4A

Каталожен номер: 6001091

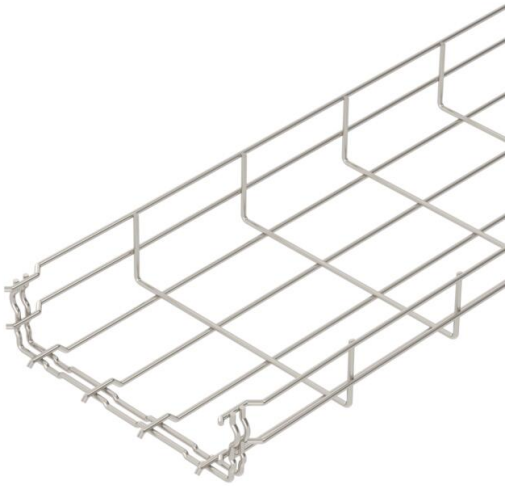

Телена скара с оформен съединител с височина на борда 55 mm.
За кабелната скара не са необходими допълнителни свързващи компоненти, те просто се поставят една в друга. Ширината на ухото възлиза на 50 x 100 mm (изключение GRM 55/50 = 20 x 100 mm).
Магнитно затихване чрез екраниране без капак 15 dB, с капак 25 dB.

E30 E60 E90

A4 Неръждаема стомана 1.4401

2B без покритие, за допълнителна обработка

Основни данни

Каталожен номер	6001091
Наименование 1	Телена кабелна скара GRM
Производител	OBO
Размери	55x200x3000
Цвят	неръждаема стомана
Материал	Неръждаема стомана 1.4401
Повърхност	без покритие, за допълнителна обработка
Стандарт за повърхност	
Най-малка продажна единица	3
Количествена единица	Метър
Тегло	99 кг
Единица тегло	kg/100 бр.
CO отпечатък (GWP) от люлка до портата	5,0225 кг COe / 1 Метър

Техническа спецификация

Телена скара GR-Magic® 55 V4A

Каталожен номер: 6001091

Размери

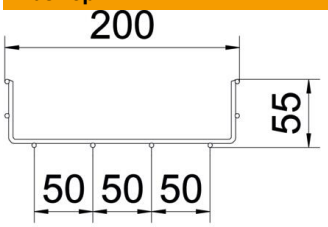

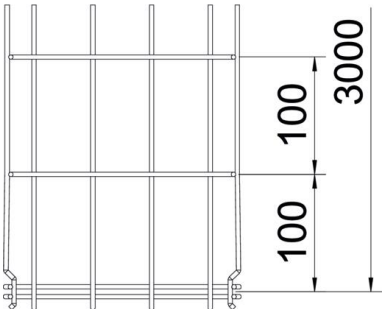

Дължина	3 000 mm
Ширина	200 mm
Ширина	7,87 инч
Височина	55 mm
Височина	2,17 инч
Размер B	200 mm
Размер H	58 mm

Технически данни

Изпълнение съединител	интегрирани съединители
Вид закрепване монтажна система	под Таван Стена
Съхраняване на функционалността	да
Интегрирана разделителна стена	Не
Полезно сечение	87 cm²
Полезно сечение	8700 mm²
Вид профил	U-образна форма
Неръждаема стомана, байцвана	да
Безболтов съединител	да
Едрогабаритно изпълнение	не
Тип тест на натоварване по IEC 61537	Тип II
Вид на съединителя система за носене на кабели	Закрепване с щракване

Техническа спецификация

Телена скара GR-Magic® 55 V4A

Каталожен номер: 6001091

Натоварвания

използваеми разстояния между опорите мин.	1 метър
използваеми разстояния между опорите макс.	2,5 метър
Отстояние 1,0 м	0,35 kN/м
Отстояние 1,5 м	0,2 kN/м
Отстояние 2,0 м	0,1 kN/м
Отстояние 2,5 м	0,1 kN/м

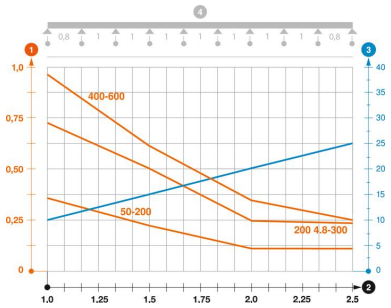

Диаграма на натоварване телена скара тип GRM 55 VA

1. Permitted cable tray/ladder load in kN/m without man load
2. Support width in m
3. Rail bend in mm at permitted kN/m
4. Load scheme during testing

Load curve with cable tray/ladder width in mm

Strut bend curve according to support width