Техническа спецификация

Вертикален ъгъл 90°, качващ 35 FT

Каталожен номер: 7007184

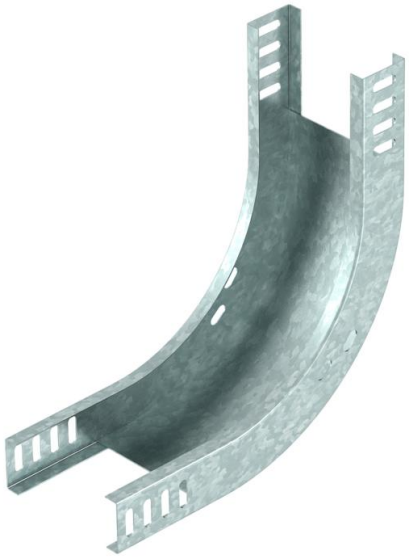

Вертикален ъгъл 90° във възходящо изпълнение за всички видове кабелни скари с височина на борда 35 мм.

Вертикалният ъгъл се поставя върху края на кабелната скара и се завинтва. Крепежните елементи се поръчват отделно.

St Стомана

FT Горещо поцинковане чрез потапяне

Основни данни

Каталожен номер	7007184
Тип	RBV 320 S FT
Наименование 1	Вертикален ъгъл 90°
Наименование 2	качващ
Производител	OBO
Размери	35x200
Цвят	цвят цинк
Материал	Стомана
Повърхност	Горещо поцинковане чрез потапяне
Стандарт за повърхност	DIN EN ISO 1461
Най-малка продажна единица	1
Количествена единица	брой
Тегло	85 кг
Единица тегло	kg/100 чифт
CO2 отпечатък (GWP) от люлка до портата	2,416 кг CO2e / 1 брой

Техническа спецификация

Вертикален ъгъл 90°, качващ 35 FT

Каталожен номер: 7007184

Размери

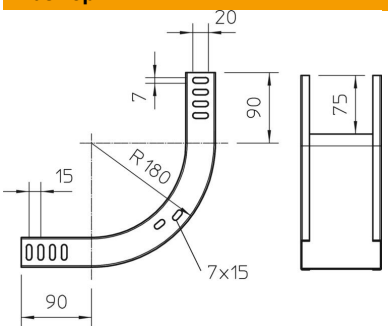

Ширина	200 mm
Ширина	8 инч
Височина	35 mm
Височина	1 инч
Дебелина на ламарината	1 mm

Технически данни

Разклонение (ъгъл)	90°
Изпълнение съединител	без съединители
Промяна на посоката	вертикален, възходящ
Вид на съединителя система за носене на кабели	завинтено