Техническа спецификация

Вертикален ъгъл 90°, слизащ 35 FS

Каталожен номер: 7007216

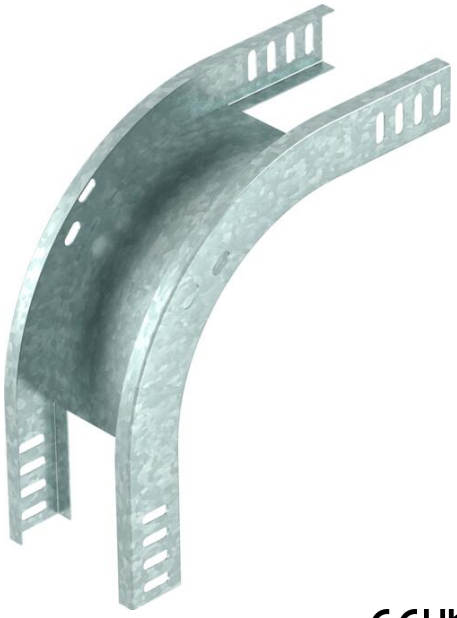

Вертикален ъгъл 90° в низходящо изпълнение за всички видове кабелни скари с височина на страните 35 мм.
Вертикалният ъгъл се нахлузва през края на кабелната скара и се завинтва.
Крепежни материали се поръчват отделно.

St	Стомана
FS	лентово поцинкована

Основни данни

Каталожен номер	7007216
Тип	RBV 330 F FS
Наименование 1	Вертикален ъгъл 90°
Наименование 2	слизащ
Производител	OBO
Размери	35x300
Цвят	цвят цинк
Материал	Стомана
Повърхност	Лентово поцинковане
Стандарт за повърхност	DIN EN 10346
Най-малка продажна единица	1
Количествена единица	брой
Тегло	86,1 кг
Единица тегло	kg/100 чифт
CO2 отпечатък (GWP) от люлка до портата	2,8677 кг CO2e / 1 брой

Техническа спецификация

Вертикален ъгъл 90°, слизащ 35 FS

Каталожен номер: 7007216

Размери

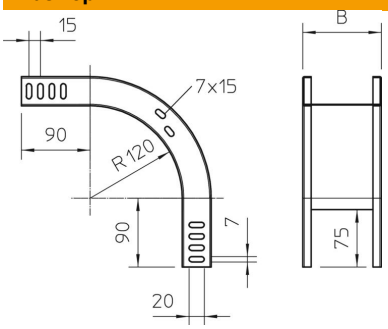

Ширина	300 mm
Ширина	12 инч
Височина	35 mm
Височина	1 инч
Дебелина на ламарината	1 mm
Размер B	300 mm

Технически данни

Разклонение (ъгъл)	90°
Изпълнение съединител	без съединители
Съхраняване на функционалността	не
Монтажни отвори в основата	не
Отвор по образец на NATO	не
Промяна на посоката	вертикален, низходящ
Неръждаема стомана, байцвана	не
Странична перфорация	не
Едрогабаритно изпълнение	не
Вид на съединителя система за носене на кабели	завинтено