Техническа спецификация

Комбиниран разрядник V50, 3-полюсен + NPE с дистанционна сигнализация 280 V
Каталожен номер: 5093533

Комбиниран разрядник тип 1+2

• за изравняване на потенциала от мълнии по VDE 0185-305 (IEC 62305)
• капацитет за разряд на мълнии 12,5 kA (10/350) на полюс и до 50kA (10/350) общо
• модуларен разрядник с устройство за разскачане и оптична индикация на статуса
• с вибрационна защита и кодиране на напрежението
• пластмаса по UL 94 V-0
• вариантите FS притежават безпотенциален променлив контакт за дистанционно сигнализиране

Приложение: Изравняване на потенциала от мълнии за сгради от класове III и IV.
* Комплект = Горна и долна част

LPZ 0→2 | Type 1+2 | FS

Основни данни

Каталожен номер	5093533
Тип	V50-3+NPE+FS-280
Наименование 1	CombiController V50
Наименование 2	триполюсно изпълнение с NPE
Производител	OBO
Размери	280V
Най-малка продажна единица	1
Количествена единица	брой
Тегло	59,3 кг
Единица тегло	kg/100 чифт
CO отпечатък (GWP) от люлка до портата	1,2209 кг COe / 1 брой

Техническа спецификация

Комбиниран разрядник V50, 3-полюсен + NPE с дистанционна сигнализация 280 V
Каталожен номер: 5093533

Размери

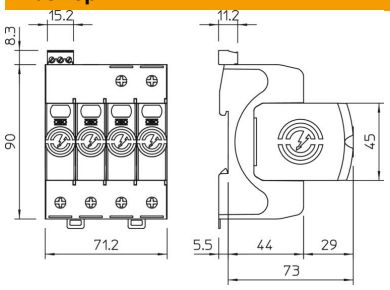

Технически данни

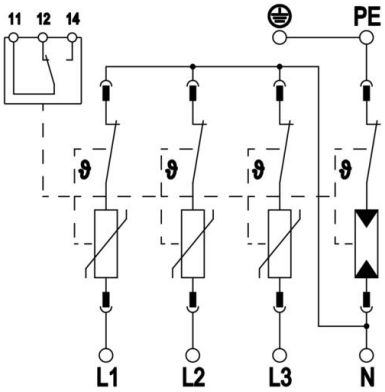

Разряден ток (8/20 µs) [общо]	80 кА
Сечение на захранващия кабел (мин.)	1,5 mm²
Сечение на захранващия кабел FM клеми макс.	16 AWG
Сечение на захранващия кабел FM клеми макс.	1,5 mm²
Сечение на захранващия кабел FM клеми мин.	21 AWG
Сечение на захранващия кабел FM клеми мин.	0,5 mm²
Време на задействане	<25 ns
Време на реагиране [L-N]	25 ns
Време на реагиране [N-PE]	100 ns
Продухващ	не
Изпълнение на полюсите	3+N/PE
Монтажна щирина в делителни единици (ДЕ, 17,5 mm)	4
Експлоатационна температура макс.	80 °C
Експлоатационна температура мин.	-40 °C
Ударни импулси от гръмотевици (10/350 µs)	12,5 кА
Ударни импулси от гръмотевици (10/350 µs) [L-N/PE]	12,5 кА
Ударни импулси от гръмотевици (10/350 µs) [N-PE]	50 кА
Ударни импулси от гръмотевици (10/350) [общо]	50 кА
Въртящ момент:	35 Lbs
Въртящ момент:	4 Nm
Въртящ момент за FM клеми	1,7 Lbs
Въртящ момент за FM клеми	0,2 Nm
Място на монтаж	Вътрешно помещение
Дистанционна сигнализация	да
FM контакти	Превключвател
Способност за гасене на съпровождащ ток (eff) [N-PE]	0,1 кА
Индикатор функции/дефекти	оптична
Материал корпус	PA UL 94 V-0
Общо ниво на защита [L-PE]	2,5 kV

Техническа спецификация

Комбиниран разрядник V50, 3-полюсен + NPE с дистанционна сигнализация 280 V
Каталожен номер: 5093533

Технически данни

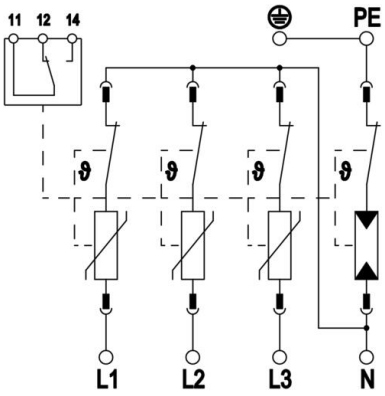

Максимално продължително напрежение (L-N)	280 V
Максимално продължително напрежение (N-PE)	255 V
Максимално продължително напрежение AC	280 V
Интегриран резервен предпазител	не
Устойчивост на късо съединение при макс. защита от пренапрежение в мрежата	50 kA eff
Напречно сечение на проводника, гъвкав (тънкожилен) макс.	35 mm²
Напречно сечение на проводника, гъвкав (тънкожилен) макс.	2 AWG
Сечение на проводника, гъвкав (тънкожилен) мин.	16 AWG
Сечение на проводника, гъвкав (тънкожилен) мин.	1,5 mm²
Сечение на твърд проводник (едно/многожилен) макс.	2 AWG
Сечение на твърд проводник (едно/многожилен) макс.	35 mm²
Сечение на твърд проводник (едно/многожилен) мин.	16 AWG
Сечение на твърд проводник (едно/многожилен) мин.	1,5 mm²
Влажност на въздуха макс.	95 %
Влажност на въздуха мин.	5 %
Макс. защита от свръх-ток в мрежата	160 A gL/gG
Макс.допълн.предпазител	160 A
Максимален разряден ток (8/20 µs)	50 кА
Максимален разряден ток (8/20 µs) [L-N]	50 кА
Минимално разстояние	1,5 mm
Вид монтаж	Профилна шина 35 mm
Номинален разряден ток (8/20 µs)	30 кА
Номинален утечен ударен ток (8/20) (L-N)	30 кА
Номинална честота	50 Hz
Номинално напрежение AC (50/60 Hz)	230 V
Във вид на мрежа	Други
Мрежа TN	да
Мрежа TN-C-S	да
Мрежа TN-S	да
Мрежа TT	да
Брой контактни точки	4
Портове	One-Port-SPD
Остатъчно напрежение [L-N] @ 1 kA	0,7 кV
Остатъчно напрежение [L-N] @ 12,5 kA	1 кV

Техническа спецификация

Комбиниран разрядник V50, 3-полюсен + NPE с дистанционна сигнализация 280 V
Каталожен номер: 5093533

Технически данни

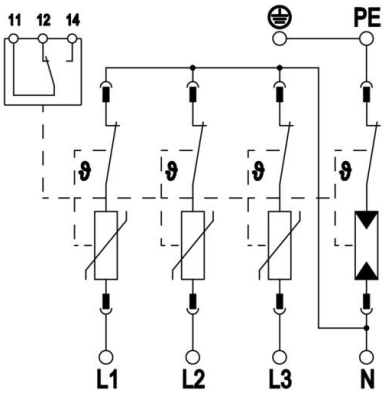

Остатъчно напрежение [L-N] @ 5 kA	0,8 kV
Остатъчно напрежение [L-N] @ 7 kA	0,9 kV
Мощност на прекъсване AC	230 V; 0,5 A
Мощност на прекъсване DC	230 V; 0,1 A / 75 V; 0,5 A
Степен на защита	IP20
Ток на защитния проводник	<_5 µA
Ниво на защита	≤1,3
Ниво на защита [L-N]	≤1,3
Ниво на защита [N-PE]	1,5 kV
Сигнализиране в устройството	оптична
SPD по EN 61643-11	Тип 1+2
SPD по IEC 61643-1	class I+II
SPD съгласно UL 1449	Type 4
TOV-напрежение [L-N] – fail safe mode – 120 min	440 V
TOV-напрежение [L-N] – with-stand mode – 5 s	335 V
TOV-напрежение [N-PE] – with-stand mode – 200 ms	1200 V
Разрешителни	VDE KEMA UL ÖVE
Вид проводник за уред за пренапреженова защита	Електропровод AC