Техническа спецификация

Капак за странично отклонение DD

Каталожен номер: 6231934

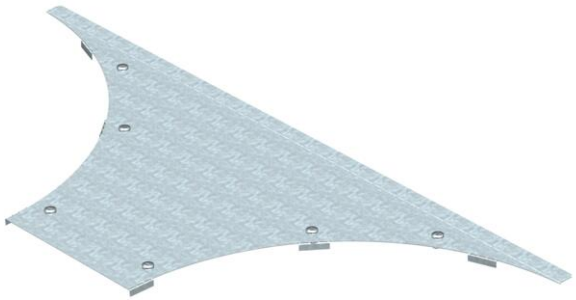

Капак за странично отклонение за едрогабаритни кабелни системи с предварително монтирани въртящи се ключета.

St Стомана

DD лентово поцинковане цинк/алуминий, Double Dip

Основни данни

Каталожен номер	6231934
Тип	WAAD 500 DD
Наименование 1	Капак за странично отклонение
Наименование 2	за едрогабаритна с-ма 110/160
Производител	OBO
Размери	B500mm
Цвят	цвят цинк
Материал	Стомана
Повърхност	лентово поцинковане цинк/алуминий, Double Dip
Стандарт за повърхност	DIN EN 10346
Най-малка продажна единица	1
Количествена единица	брой
Тегло	489,6 кг
Единица тегло	kg/100 чифт
CO2 отпечатък (GWP) от люлка до портата	23,7752 кг CO2e / 1 брой

Размери

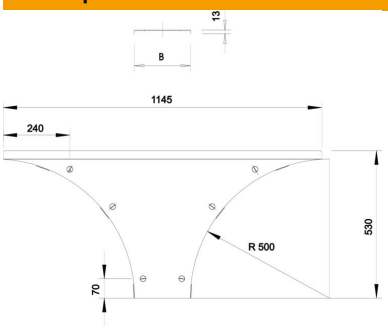

Ширина	500 mm
Височина	110 mm
Дебелина на ламарината	1,5 mm
Размер B	500 mm
Размер H	15 mm
Размер R	500 mm

Техническа спецификация

Капак за странично отклонение DD

Каталожен номер: 6231934

Технически данни

Брой въртящи се ключета	6 бр.
Вид закрепване	Въртящо се ключе
Приложение за кабелна стълба	да
Приложение за кабелна скара	да
дебелина на материала	1,5 mm
Неръждаема стомана, байцвана	не
Едрогабаритно изпълнение	да