Техническа спецификация

Едрогабаритна кабелна стълба WKLG 110 V4A

Каталожен номер: 6311231

Едрогабаритна стълба за кабели с перфориран борд с височина 110 мм.
Закрепване на кабели и проводници със скоба за кабелен сноп тип 2056.

Надлъжните съединители WRVL 110 се поръчват отделно.
Магнитно затихване чрез екраниране без капак 10 dB, с капак 15 dB.

A4 Неръждаема стомана 1.4571

2B без покритие, за допълнителна обработка

Основни данни

Каталожен номер	6311231
Тип	WKLG 1150 A4
Наименование 1	Едрогабаритна кабелна стълбица
Наименование 2	странична перфорация на борда
Производител	OBO
Размери	110x500x6000
Цвят	неръждаема стомана
Материал	Неръждаема стомана 1.4571
Повърхност	без покритие, за допълнителна обработка
Стандарт за повърхност	
Най-малка продажна единица	6
Количествена единица	Метър
Тегло	628,866 кг
Единица тегло	kg/100 бр.
CO2 отпечатък (GWP) от люлка до портата	32,0228 кг CO2e / 1 Метър

Техническа спецификация

Едрогабаритна кабелна стълба WKLG 110 V4A

Каталожен номер: 6311231

Размери

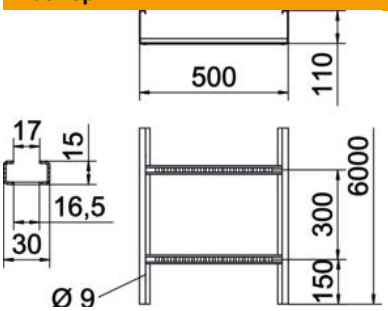

Дължина	6 000 mm
Ширина	500 mm
Височина	110 mm
Размер B	500 mm
Размер L	6 000 mm
Размер на шлица на шпроса	17,00

Технически данни

Изпълнение на шпросите	Перфориран профил
Изпълнение на страничния борд	Профил (отворен)
Вид закрепване монтажна система	под Таван Стена
Съхраняване на функционалността	не
Полезно сечение	471 cm²
Полезно сечение	47100 mm²
Неръждаема стомана, байцвана	не
Странична перфорация	да
Едрогабаритно изпълнение	да
Дебелина на борда	2 mm

Натоварвания

използваеми разстояния между опорите мин.	3 метър
използваеми разстояния между опорите макс.	7 метър
Отстояние 3,0 м	2,3 kN/м
Отстояние 3,5 м	1,9 kN/м
Отстояние 4,0 м	1,6 kN/м
Отстояние 4,5 м	1,33 kN/м
Отстояние	1,1 kN/м
Отстояние 6,0 м	0,8 kN/м
Отстояние 7,0 м	0,4 kN/м

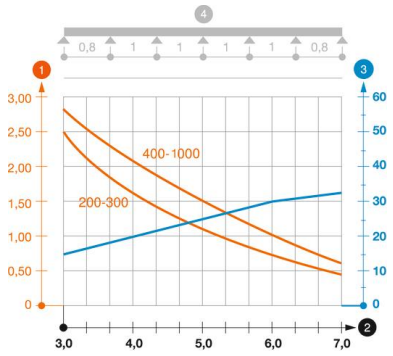

Диаграма на натоварване за едрогабаритна кабелна стълба тип WKLG 110

1. Permitted cable tray/ladder load in kN/m without man load
2. Support width in m
3. Rail bend in mm at permitted kN/m
4. Load scheme during testing

Load curve with cable tray/ladder width in mm

Strut bend curve according to support width