Техническа спецификация

Едрогабаритна кабелна стълба WKLG 110 FT

Каталожен номер: 6311071

Едрогабаритна стълба за кабели с перфориран борд с височина 110 мм.
Закрепване на кабели и проводници със скоба за кабелен сноп тип 2056.

Надлъжните съединители WRVL 110 се поръчват отделно.
Магнитно затихване чрез екраниране без капак 10 dB, с капак 15 dB.

St Стомана

FT Горещо поцинковане чрез потапяне

Основни данни

Каталожен номер	6311071
Наименование 1	Едрогабаритна кабелна стълбица
Наименование 2	странична перфорация на борда
Производител	OBO
Размери	110x500x6000
Цвят	цвят цинк
Материал	Стомана
Повърхност	Горещо поцинковане чрез потапяне
Стандарт за повърхност	DIN EN ISO 1461
Най-малка продажна единица	6
Количествена единица	Метър
Тегло	662,066 кг
Единица тегло	kg/100 бр.
CO отпечатък (GWP) от люлка до портата	14,8493 кг COe / 1 Метър

Техническа спецификация

Едрогабаритна кабелна стълба WKLG 110 FT

Каталожен номер: 6311071

Размери

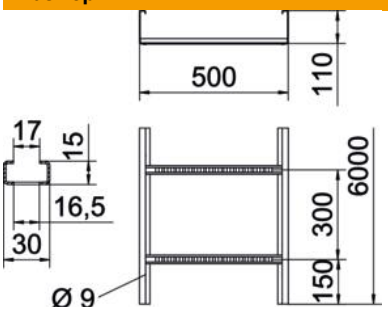

Размер	110 x 500
Дължина	6 000 mm
Ширина	500 mm
Височина	110 mm
Размер B	500 mm
Размер L	6 000 mm
Размер на шлица на шпроса	17,00

Технически данни

Изпълнение на шпросите	Перфориран профил
Изпълнение на страничния борд	Профил (отворен)
Съхраняване на функционалността	не
Полезно сечение	471 cm²
Полезно сечение	47100 mm²
Неръждаема стомана, байцвана	не
Странична перфорация	да
Едрогабаритно изпълнение	да
Дебелина на борда	2 mm

Натоварвания

използваеми разстояния между опорите мин.	3 метър
използваеми разстояния между опорите макс.	7 метър
Отстояние 3,0 м	2,9 kN/м
Отстояние 3,5 м	2,48 kN/м
Отстояние 4,0 м	2,1 kN/м
Отстояние 4,5 м	1,78 kN/м
Отстояние	1,5 kN/м
Отстояние 6,0 м	1 kN/м
Отстояние 7,0 м	0,7 kN/м

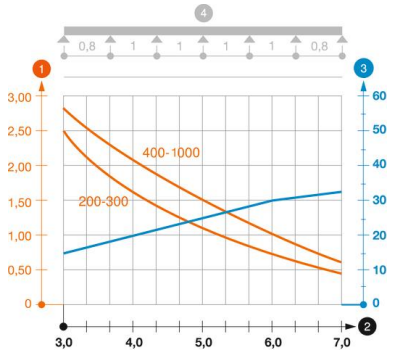

Диаграма на натоварване за едрогабаритна кабелна стълба тип WKLG 110

1. Permitted cable tray/ladder load in kN/m without man load
2. Support width in m
3. Rail bend in mm at permitted kN/m
4. Load scheme during testing

— Load curve with cable tray/ladder width in mm

— Strut bend curve according to support width