Техническа спецификация

Едрогабаритна кабелна стълба WKLG 160 FT

Каталожен номер: 6227120

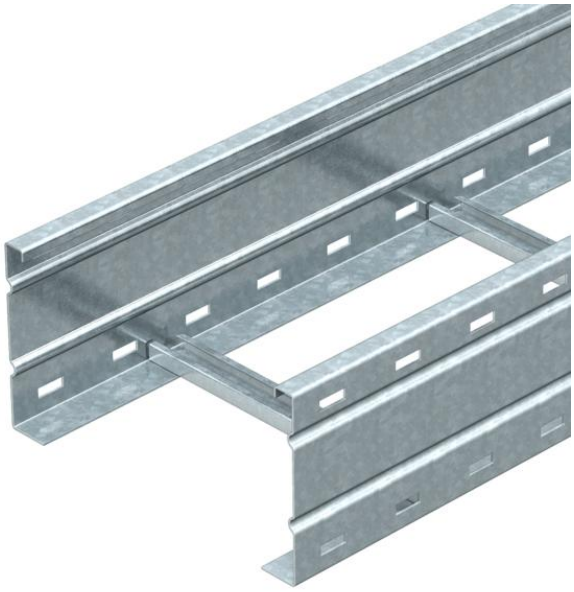

Едрогабаритна кабелба стълба с перфориран борд с височина 160 мм.
Закрепване на кабели и проводници със скоба за кабелен сноп тип 2056.
Надлъжните съединители тип WRV 160 се поръчват съответно отделно.
Магнитно затихване чрез екраниране без капак 10 dB, с капак 15 dB.

St Стомана

FT Горещо поцинковане чрез потапяне

Основни данни

Каталожен номер	6227120
Наименование 1	Едрогабаритна кабелна стълбица
Наименование 2	странична перфорация на борда
Производител	OBO
Размери	160x200x6000
Цвят	цвят цинк
Материал	Стомана
Повърхност	Горещо поцинковане чрез потапяне
Стандарт за повърхност	DIN EN ISO 1461
Най-малка продажна единица	6
Количествена единица	Метър
Тегло	770,667 кг
Единица тегло	kg/100 бр.
CO отпечатък (GWP) от люлка до портата	17,0604 кг COe / 1 Метър

Техническа спецификация

Едрогабаритна кабелна стълба WKLG 160 FT

Каталожен номер: 6227120

Размери

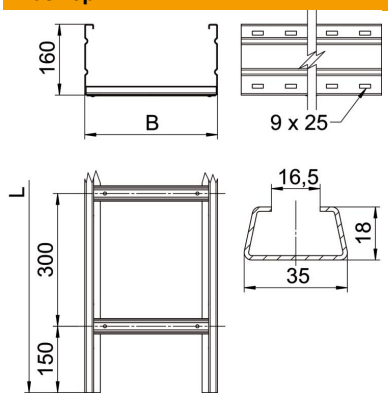

Размер	160 x 200
Дължина	6 000 mm
Ширина	200 mm
Височина	160 mm
Размер B	200 mm
Размер L	6 000 mm
Размер на шлица на шпроса	16,50

Технически данни

Изпълнение на шпросите	Неперфориран профил
Съхраняване на функционалността	не
Полезно сечение	282 cm²
Полезно сечение	28200 mm²
Неръждаема стомана, байцвана	не
Странична перфорация	да
Едрогабаритно изпълнение	да
Дебелина на борда	2 mm

Техническа спецификация

Едрогабаритна кабелна стълба WKLG 160 FT

Каталожен номер: 6227120

Натоварвания

използваеми разстояния между опорите мин.	3 метър
използваеми разстояния между опорите макс.	8 метър
Отстояние 3,0 м	2,9 kN/м
Отстояние 3,5 м	2,59 kN/м
Отстояние 4,0 м	2,3 kN/м
Отстояние 4,5 м	2,04 kN/м
Отстояние	1,8 kN/м
Отстояние 6,0 м	1,4 kN/м
Отстояние 7,0 м	1 kN/м
Отстояние 8,0 м	0,7 kN/м

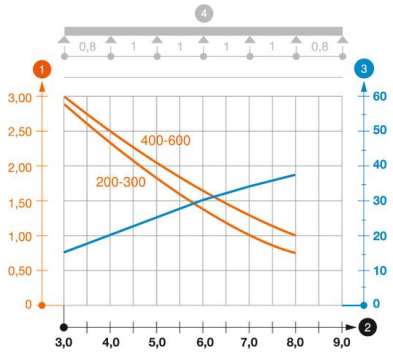

Диаграма на натоварване за едрогабаритна кабелна стълба тип WKLG 160

1. Permitted cable tray/ladder load in kN/m without man load
2. Support width in m
3. Rail bend in mm at permitted kN/m
4. Load scheme during testing

Load curve with cable tray/ladder width in mm

Strut bend curve according to support width